FERBOX®

Cajas de espera

MTT-MAXIM

MAQUINARIA Y CONSUMIBLES

Para el Prefabricado de Hormigón y la Construcción

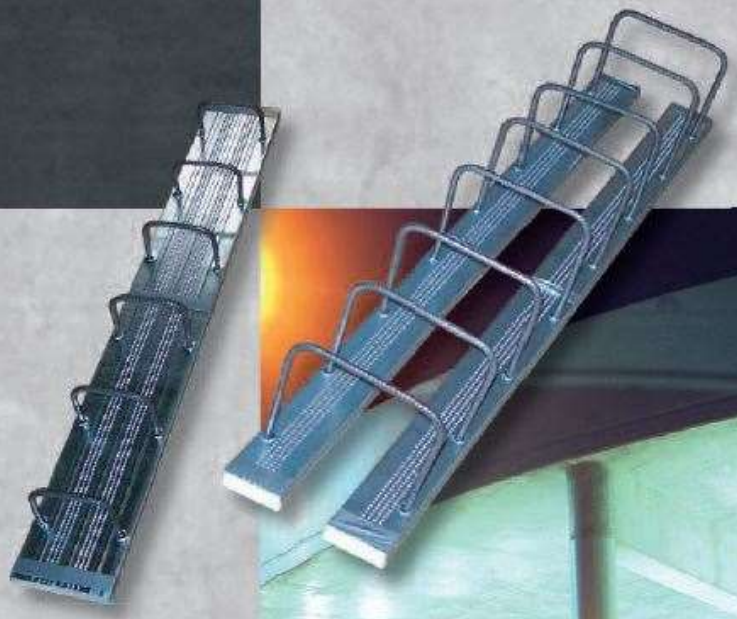

Refuerzos para
una conexión segura

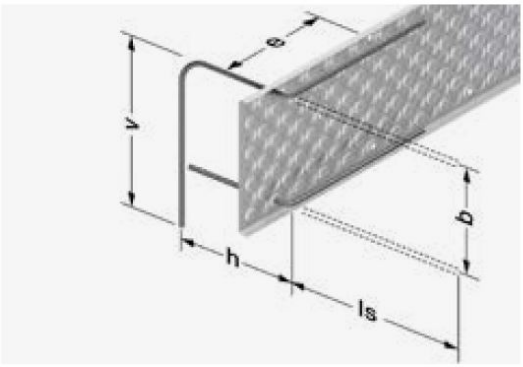

FERBOX® B01

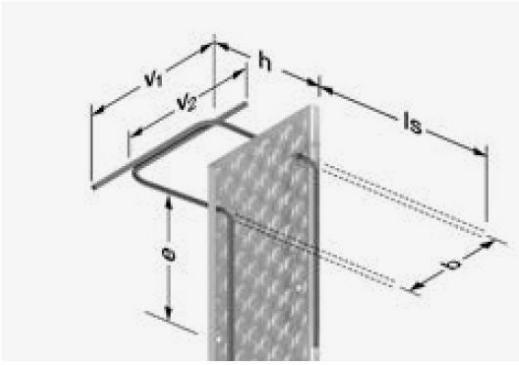

FERBOX® B02

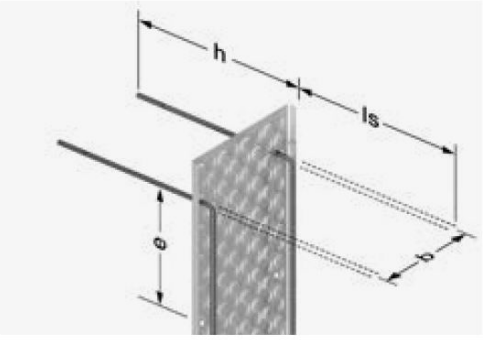

FERBOX® B03

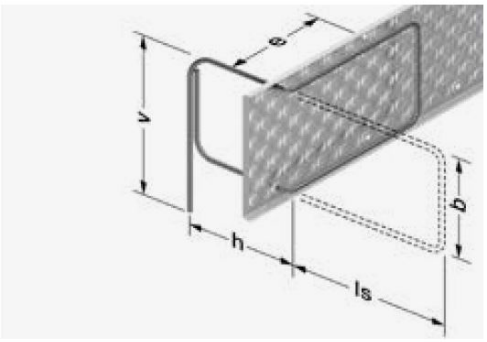

FERBOX® B04/B04S

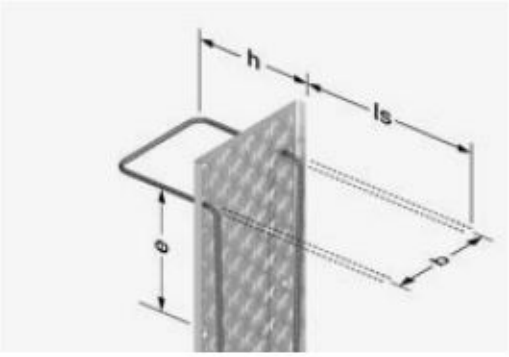

FERBOX® B05

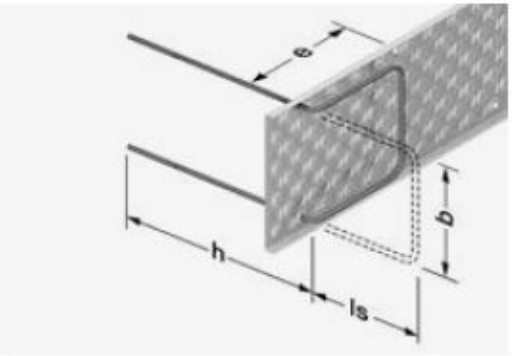

FERBOX® B06/B06S

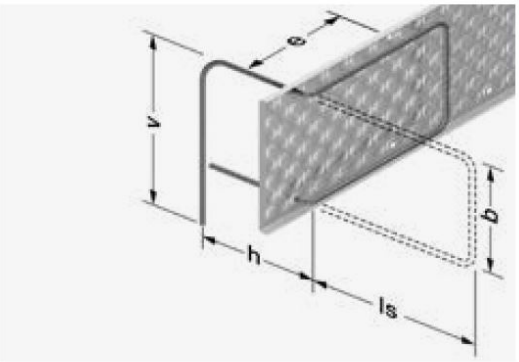

FERBOX® B07/B07S

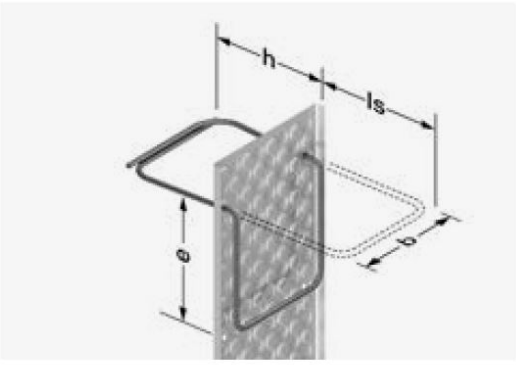

FERBOX® B08/B08S

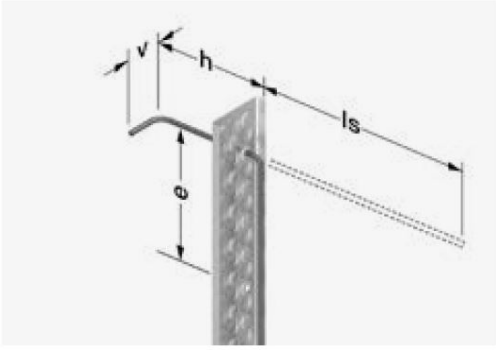

FERBOX® E02

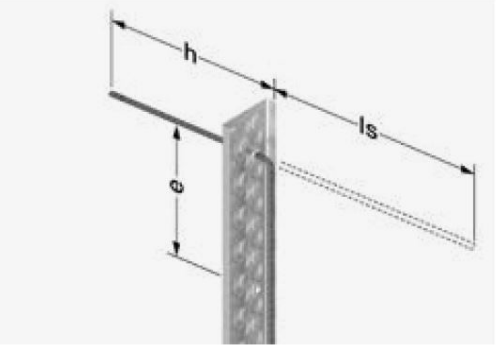

FERBOX® E03

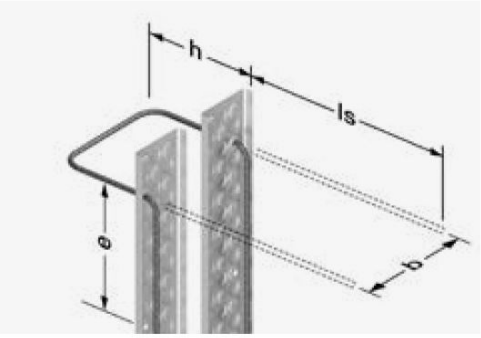

FERBOX® EE

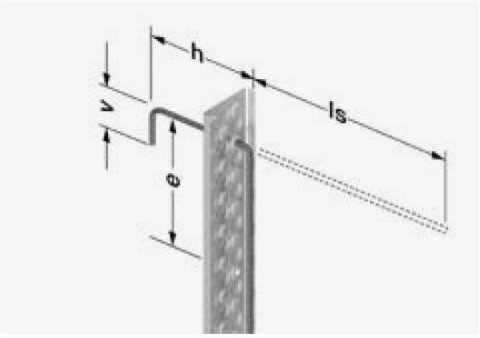

FERBOX® E01

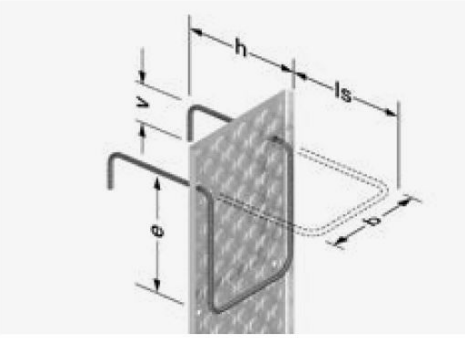

FERBOX® B09/B09S

FERBOX B07 160 10 150 B135 H170 IS150 V250 L1200

- Longitud del elemento (L)
- Longitud del gancho (v)
- Longitud de superposición (ls)
- Longitud de anclaje (h)
- Ancho de la caja (b)
- Espaciado(s) de las barras
- Diámetro de refuerzo (ø)
- Ancho de caja (B)
- Tipo

Hoja de pedido

Proyecto

_____

_____

Solicitante

Empresa _____

Persona de contacto _____

Teléfono _____ Fax _____

E-mail _____

Dirección _____

_____

País _____ Firma y sello _____

Pos.	Tipo	Ancho caja	Dimensiones del refuerzo							Longitud del elemento	Cantidad
		B	Ø	e	b	h	ls	V1	V2	L	